Střední průmyslová škola a Vyšší odborná škola technická Brno, Sokolská 1

Šablona: **Inovace a zkvalitnění výuky prostřednictvím ICT**

Název: **SolidCAM - frézování**

Téma: **Frézování kapes-nájezdy**

Autor: **Ing. Jiří Pelikán**

Číslo: **VY_32_INOVACE_51-14**

Anotace: Přehled prací při frézování kapes včetně nájezdu
DUM je určen pro výuku ve 4. ročníku oboru STROJÍRENSTVÍ zaměření VŠEOBECNÉ předmět CAD/CAM systémy a zaměření POČÍTAČOVÉ ŘÍZENÍ NC A CNC STROJŮ předmět Programování CNC strojů.
Vytvořen: 23.10.2013

Budeme pokračovat v předchozím příkladu z minulého Dumu. Načteme si poslední obrázek, ve kterém jsme zvolil konturu pro obrábění

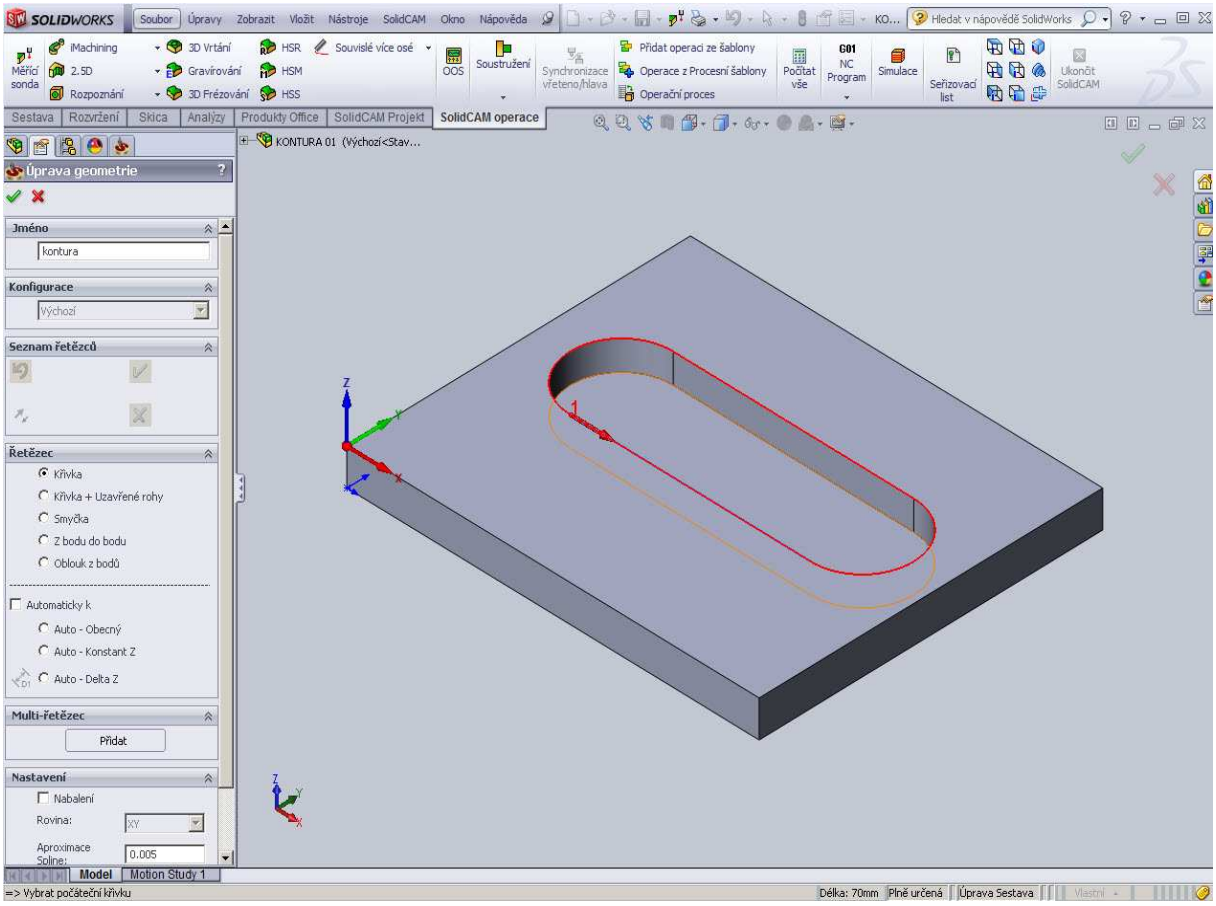

Dále zvolíme nástroj. Použil jsem drážkovací frézu o průměru 12 mm

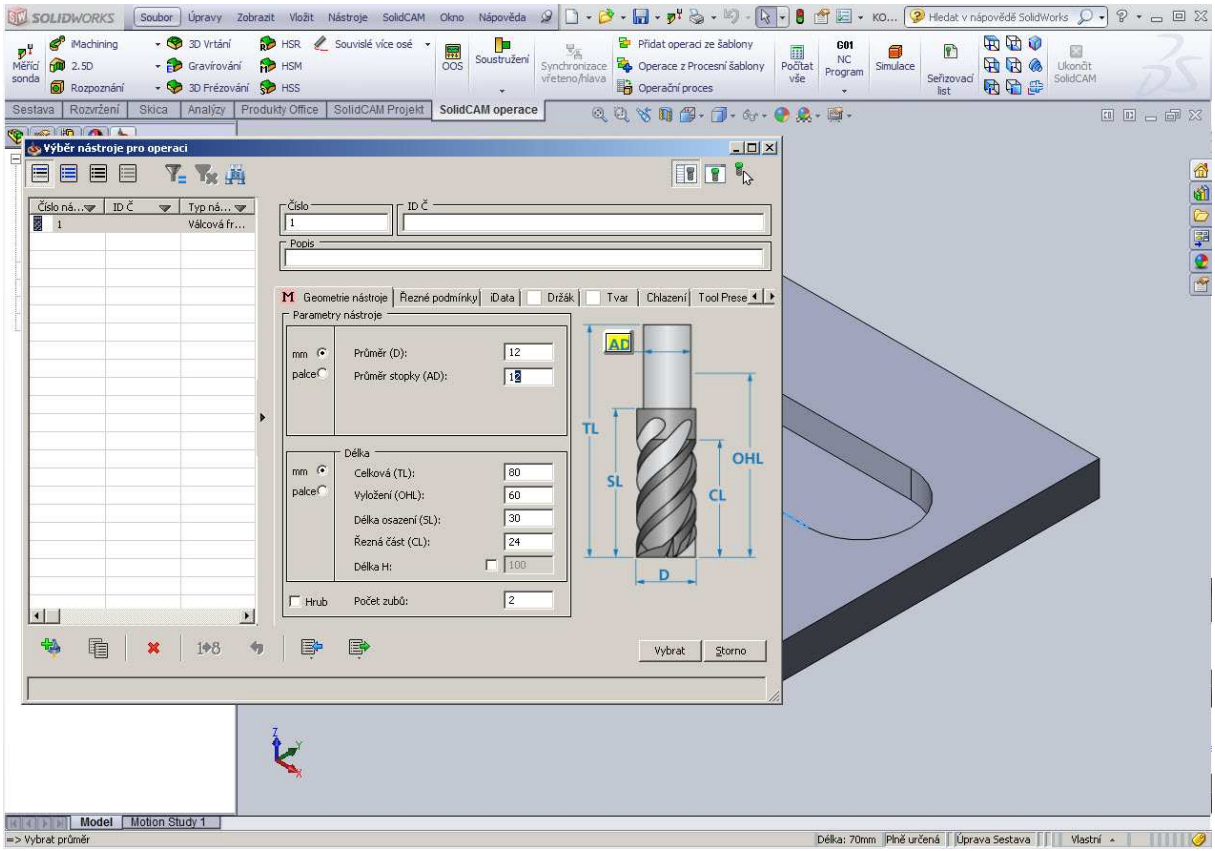

Pokračujeme volbou hloubky obrobení

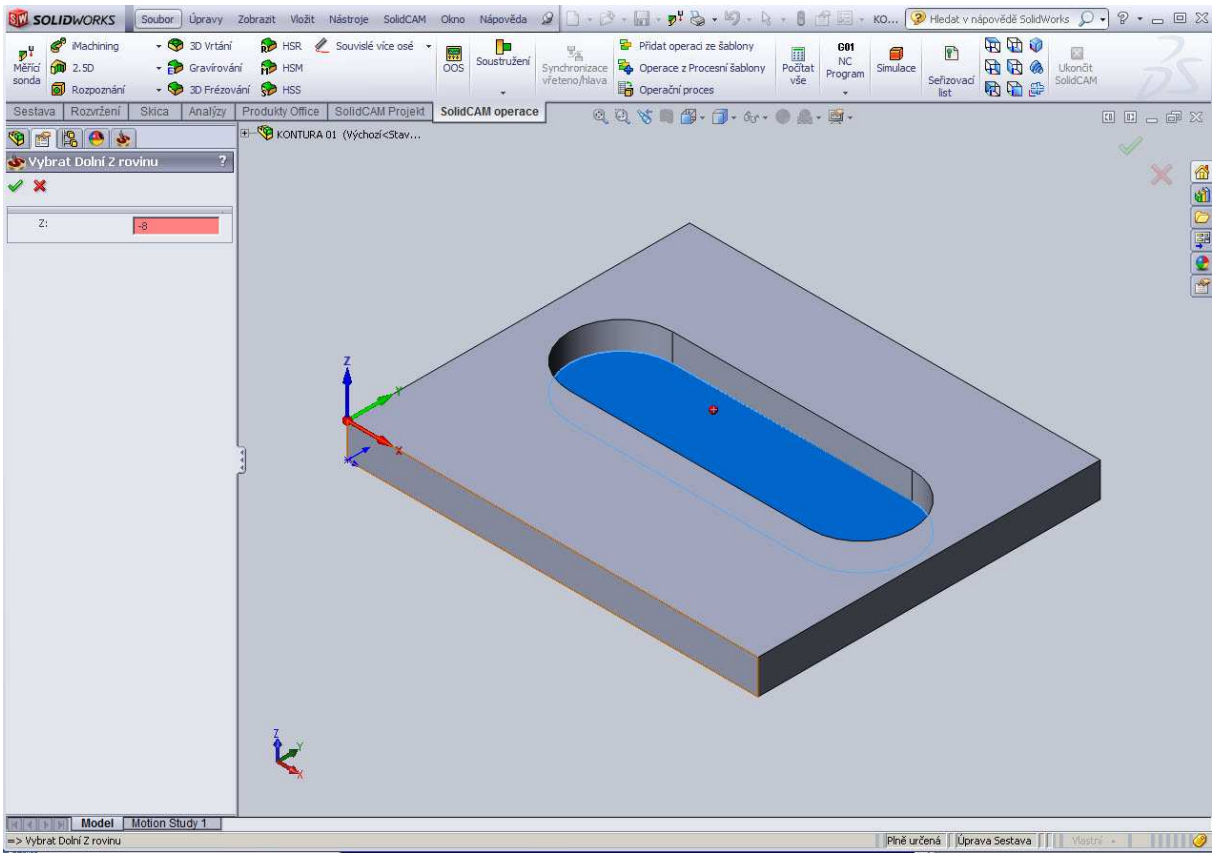

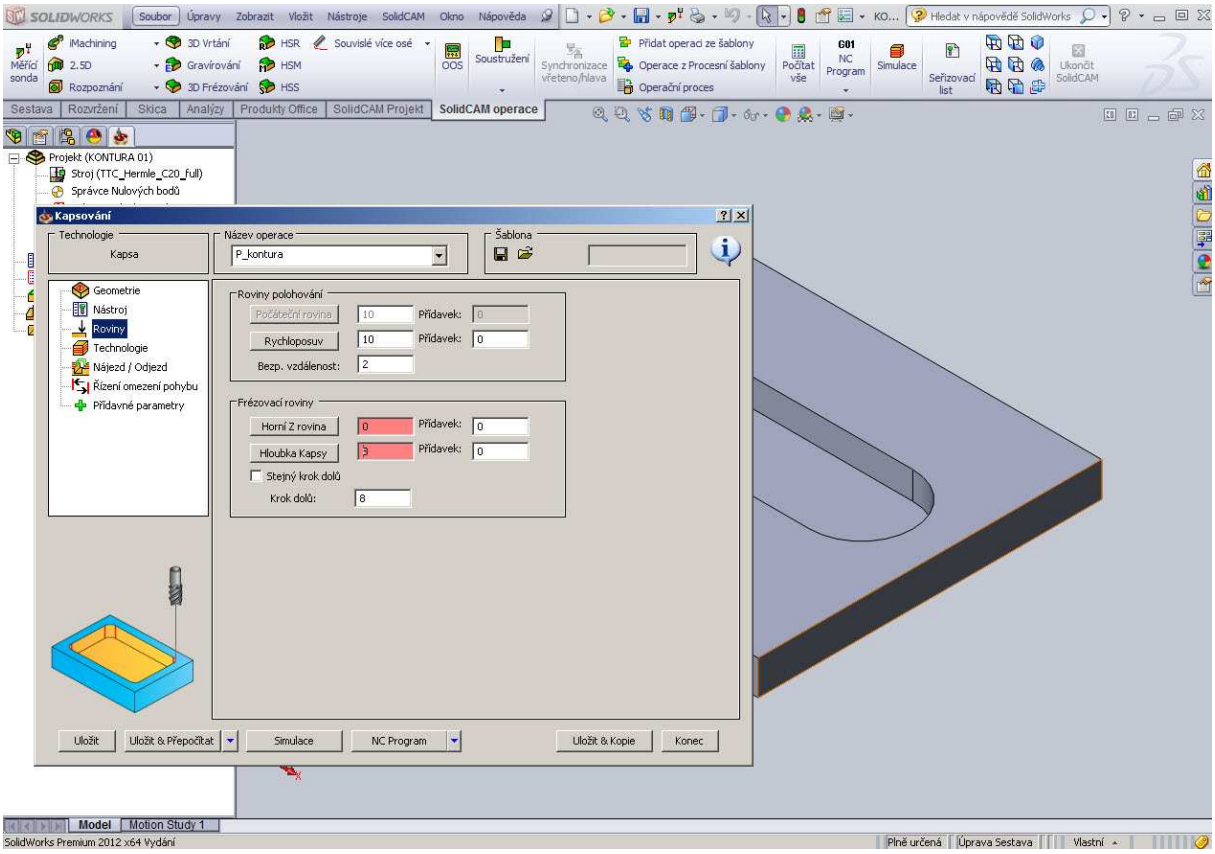

V menu technologie máme několik metod obrobení kapsy. Často používanou metodou je kontura.

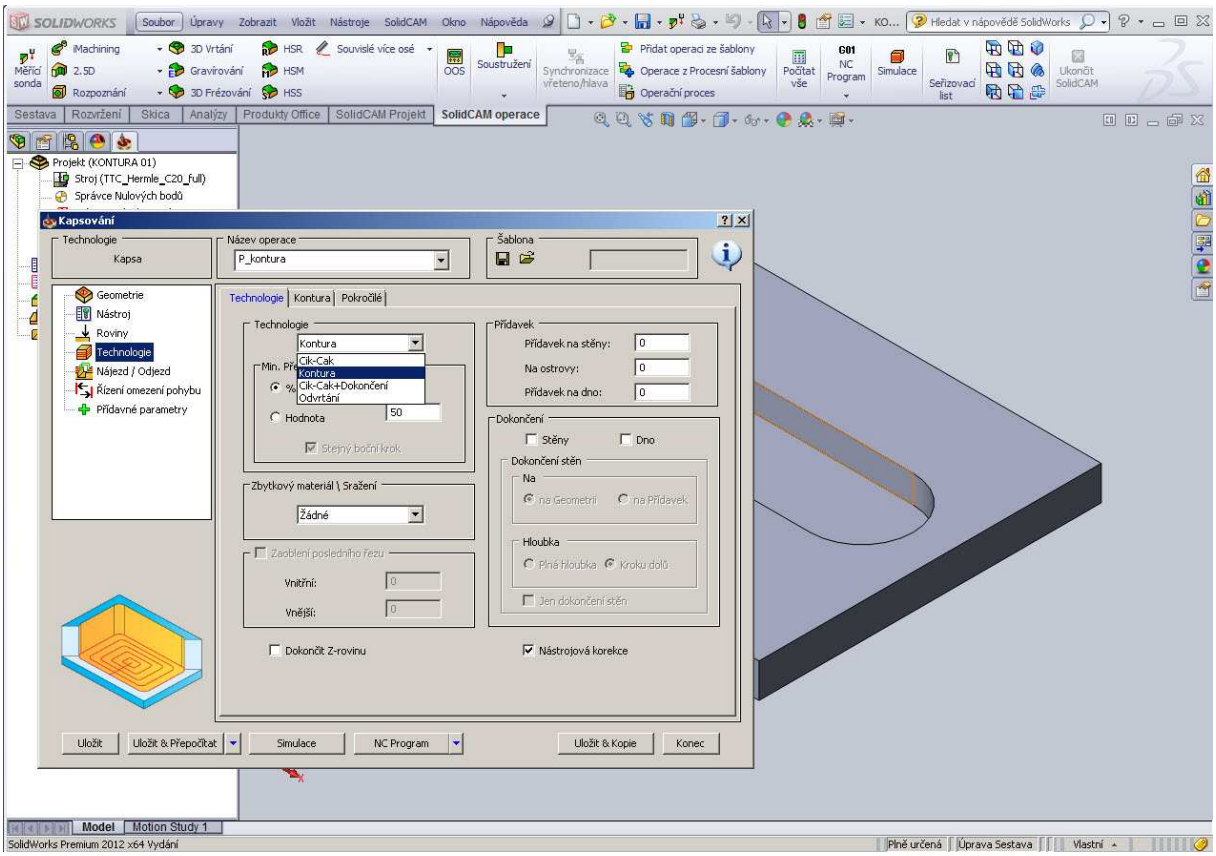

V menu kontura použijeme předvolené hodnoty.

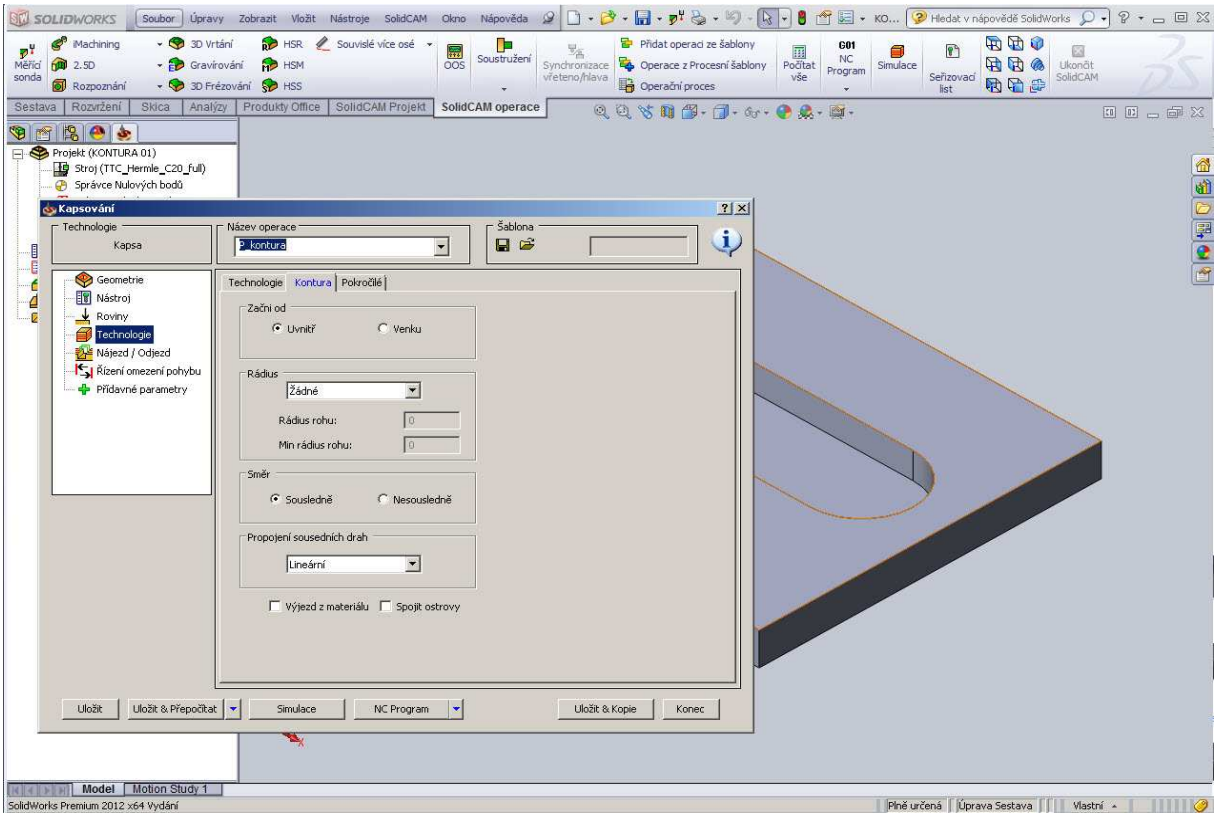

V menu pokročilé máme možnost obrobit stěnu pod úhlem – v našem případě tuto možnost nevyužijeme

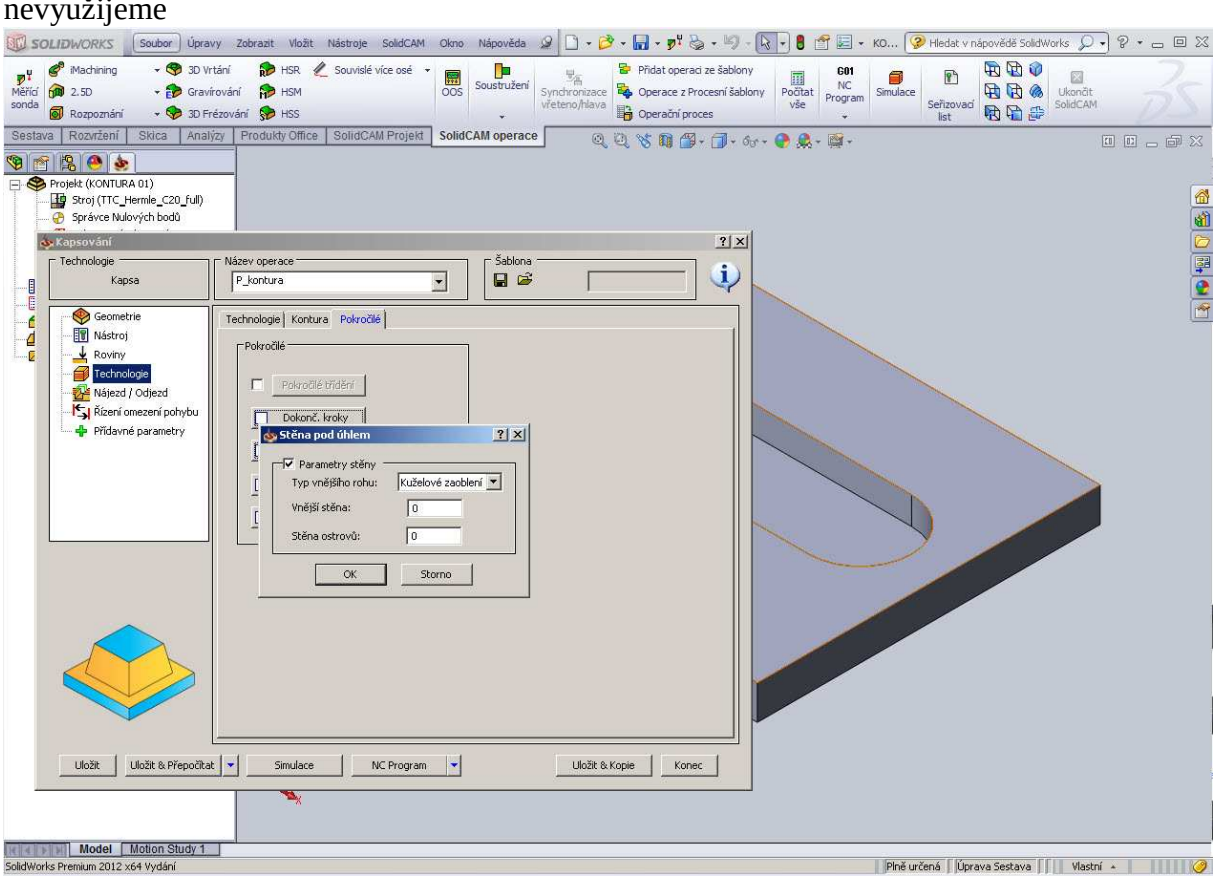

Další možností je obrobit kapsu pomocí trochoidy – tuto možnost také nevyužijeme

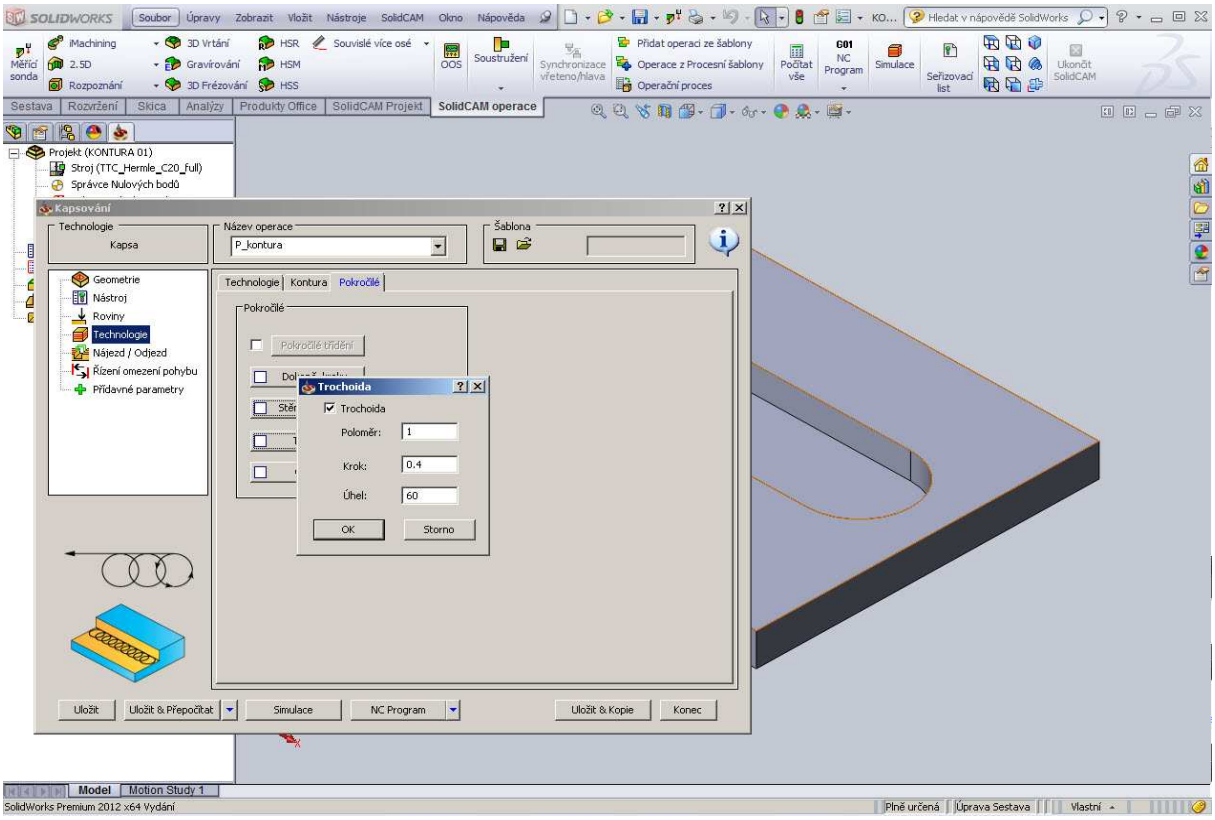

Další možností je obrobit kapsu odvrtáním – také nepoužijeme

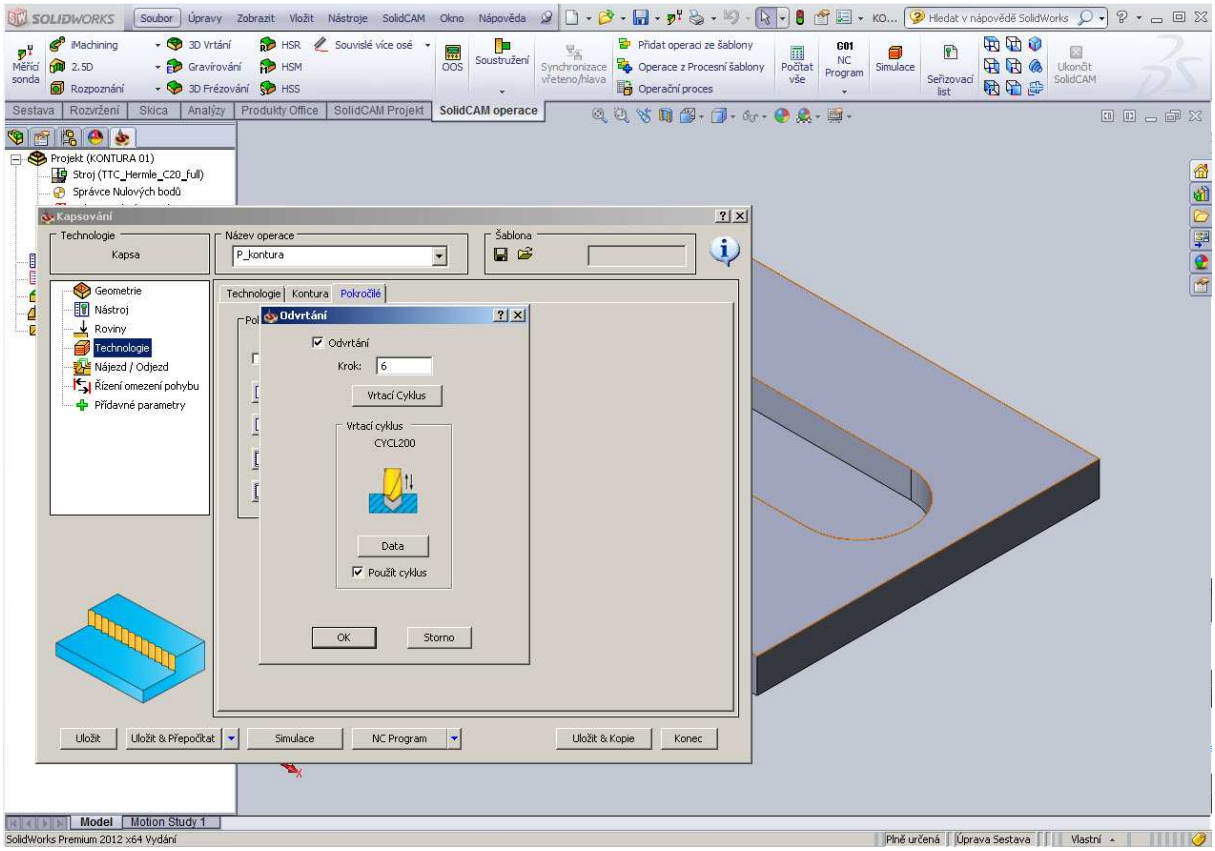

Dále máme možnost zvolit přídavky na dokončení stěn, ostrovů a dna.

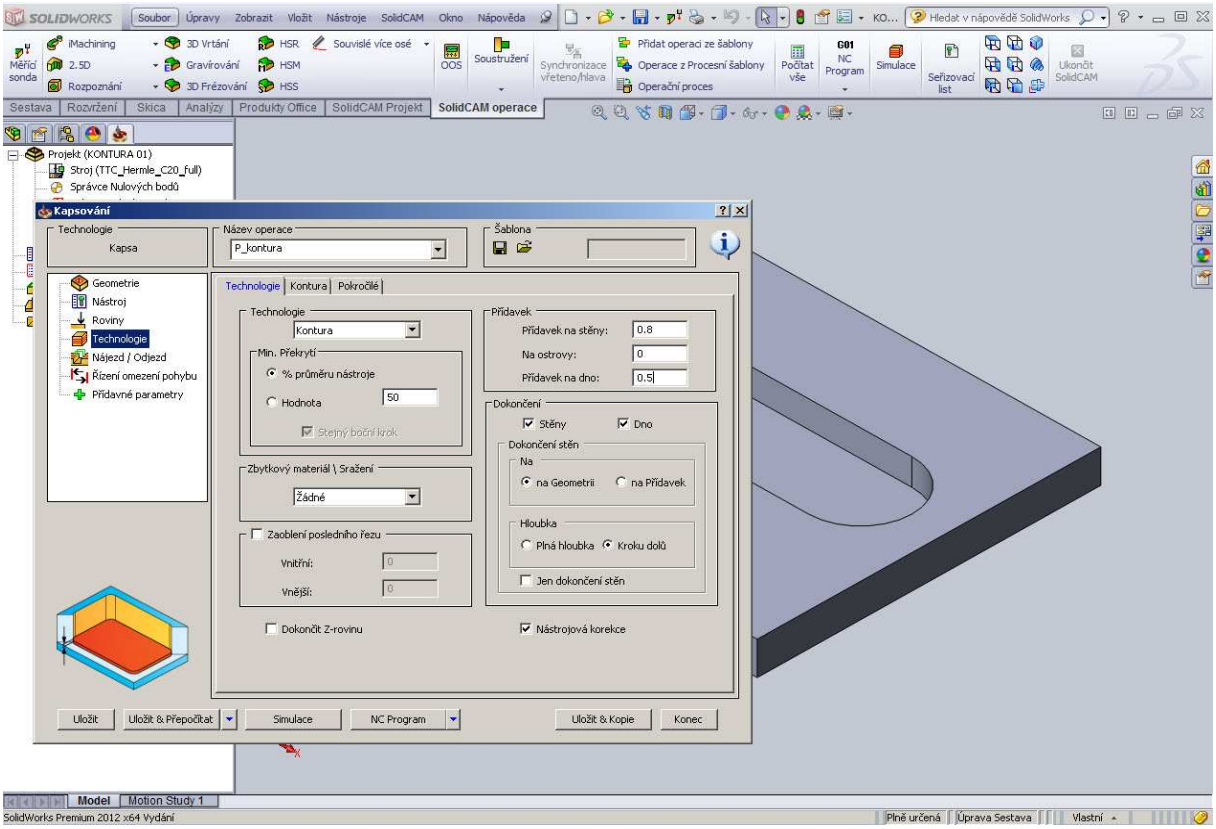

Přejdem k sestupu. Často používaný postup je po šroubovici.

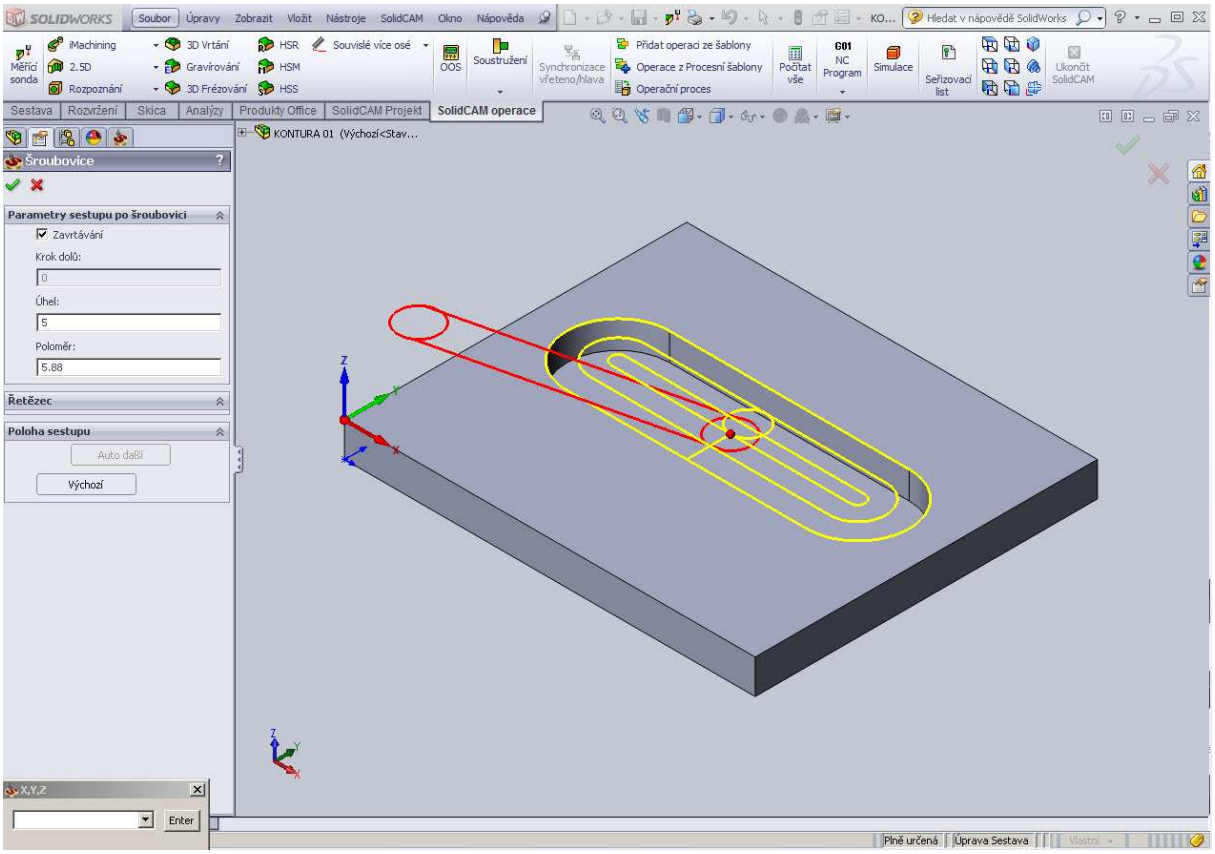

Nastavíme nájezd na konturu

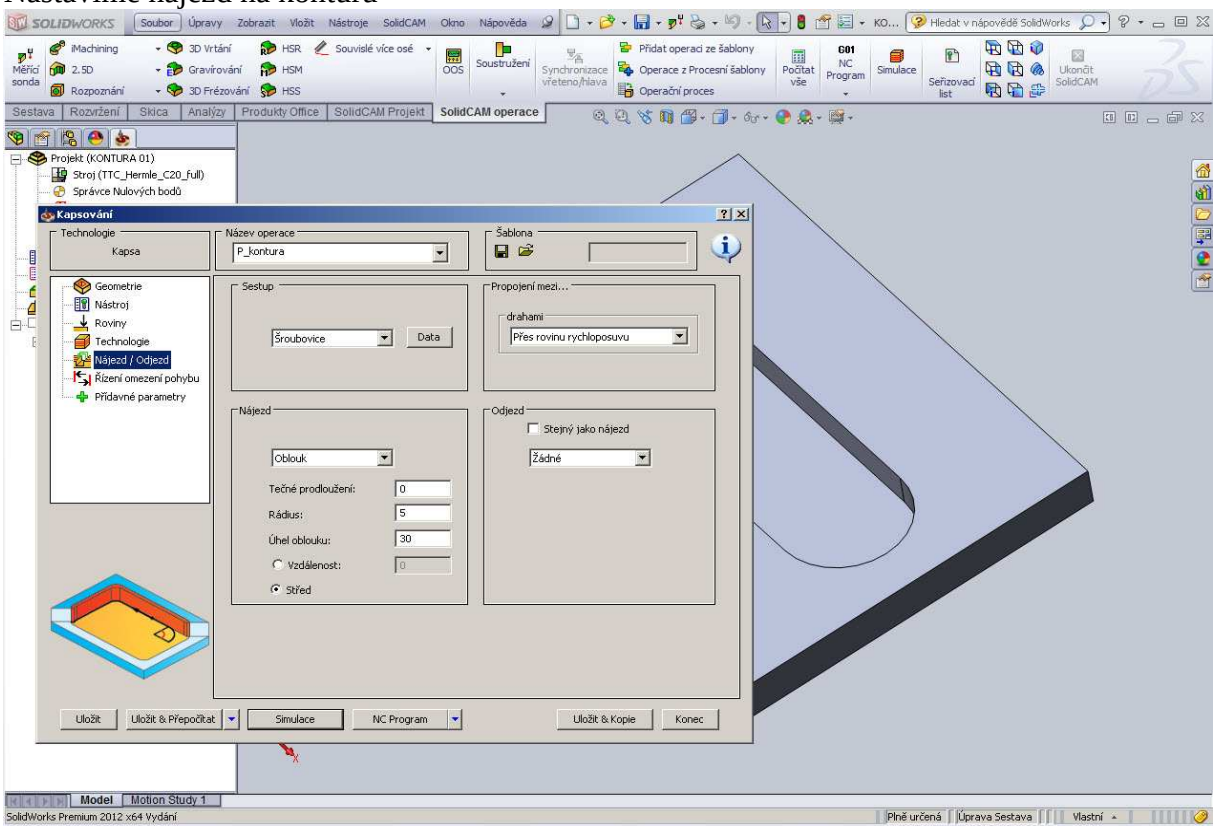

Na závěr provedeme přepočítání operace a operaci odsimulujeme.

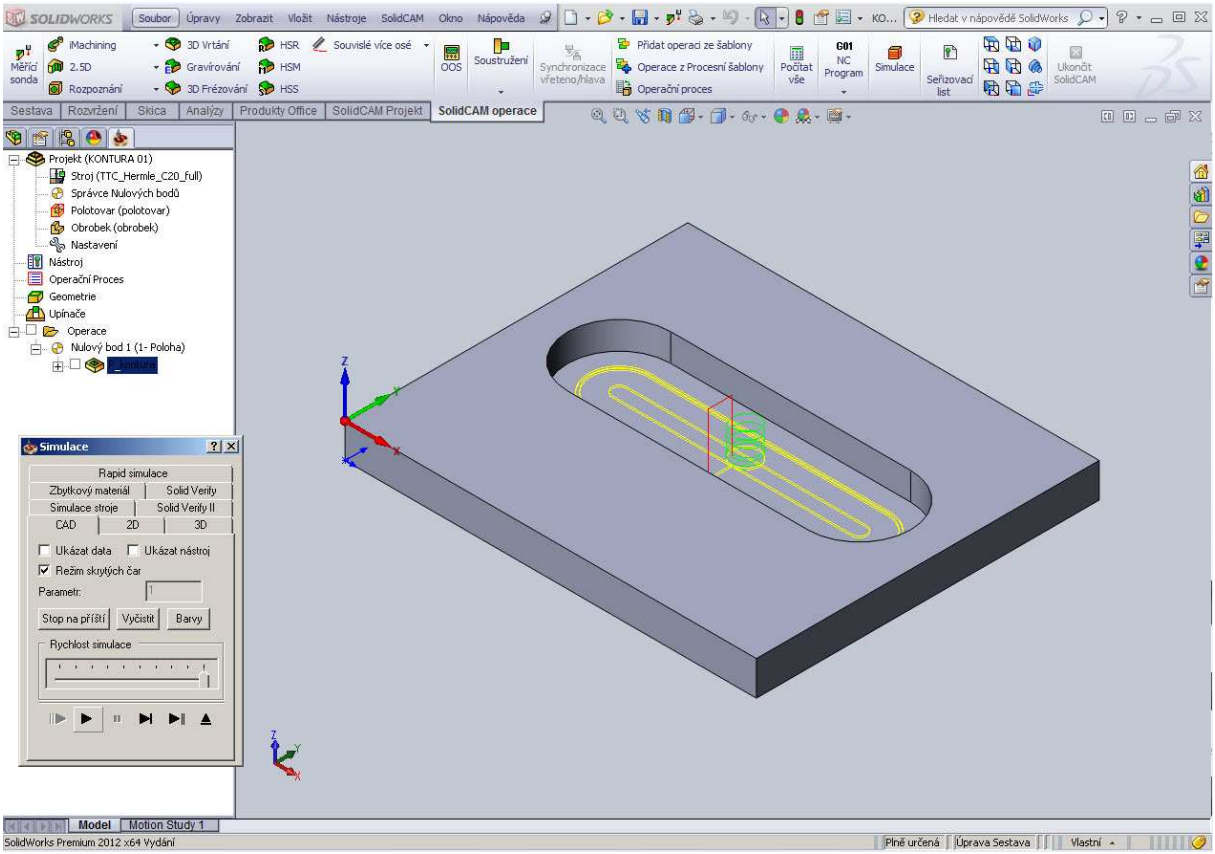

Použitá literatura:

Program Solidworks 2012, Solidcam 2012